膜盒压力表，不锈钢壳

型号：P40SS

应用

- 针对医疗，真空负压，环境，实验室，过滤器监测
- 适用于气体，干燥和非侵蚀性介质
- 用在受保护环境中的压力表

功能特性

- 正面零点调节

CE EN837-3

规格参数

基本信息

设计：	符合EN837-3标准
标准尺寸：	63, 80, 100mm
精度等级：	**EN837-3**
	1.6
量程范围：	0...6kPa至60kPa
机芯：	铜合金，不锈钢
表盘：	铝合金，白色
指针：	铝合金，黑色
密封：	NBR
认证：	CE **EN837-3**

接液元件：

压力元件：	铜铍合金(CuBe)，不锈钢
过程连接：	铜合金；不锈钢

非接液元件：

外壳：	铁壳，不锈钢壳
表玻璃：	塑料，透明，卡扣式

允许温度：

环境温度：	干表 -20 ... +60℃
介质温度：	干表≤100℃
温度误差：	当测量系统的温度在参考温度 (+20℃) 附近波动时，最大变化 为量程的±0.6 %/10K

压力限值：

稳定性：	满量程值
波动性：	9/10 x满量程值

www.nbweike.com 地址：浙江省余姚市阳明东路527号 电话（+86）0574-62678518 传真（+86）-574-62677718

尺寸(mm)

型号：P40SS

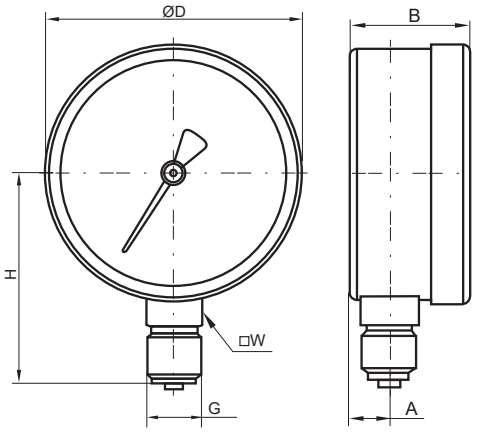

表圆直径	尺寸(mm)						重量(kg)	
	A	B ±0.5	D	G	H±1	SW	干表	充液
100	16	51	100	G1/2B	85.5	22	0.57	X
160	16	50	160	G1/2B	115.5	22	0.10	X

订货信息

型号：P40SS

表盘直径	型 号	系 统 (波登管与过程连接)	外壳设计	过程连接尺寸	过程连接位置	其他选项	量 程
(50) 50mm (63) 63mm (80) 80mm (100) 100mm	P40SS	(A)铜膜盒，铜接头 (B)不锈钢膜盒，不锈钢接头	(D)-干表	(03) 1/2BSP(G) (06) 1/2NPT (10) 1/2BSPT(R)	(L)-径向 (B)-轴向	(SR) 密封圈 (OV) 过压保护或真空保护(请咨询) ( ) 罩圈 (PF) 面板或表面安装法兰 ( ) 三角凸边支架安装	0...6kPa至60kPa 详情见量程表 (Page)

怎么订货

表盘直径	型 号	系 统	外壳设计	过程连接尺寸	过程连接位置	其他选项	量 程

www.nbweike.com 地址：浙江省余姚市阳明东路527号 电话（+86）0574-62678518 传真（+86）-574-62677718

压力量程的转换参考

刻度范围表

Bar	Code	Kg/cm ²	Code	Psi	Code	kPa	Code	MPa	Code
0...4	4BR	0...4	4KG	0...60	60#	0...400	400KP	0...0.4	0.4MP
0...6	6BR	0...6	6KG	-	-	0...600	600KP	0...0.6	0.6MP
-	-	-	-	0...100	100#	-	-	-	-
0...10	10BR	0...10	10KG	-	-	0...1000	1000KP	0...1	1MP
-	-	-	-	0...160	160#	-	-	-	-
-	-	-	-	0...200	200#	-	-	-	-
0...16	16BR	0...16	16KG	-	-	0...1600	1600KP	0...1.6	1.6MP
-	-	-	-	0...300	300#	-	-	-	-
0...25	25BR	0...25	25KG	-	-	0...2500	2500KP	0...2.5	2.5MP
-	-	-	-	0...400	400#	-	-	-	-
0...40	40BR	0...40	40KG	0...600	600#	0...4000	4000KP	0...4	4MP
-	-	-	-	0...800	800#	-	-	-	-
0...60	60BR	0...60	60KG	-	-	0...6000	6000KP	0...6	6MP
-	-	-	-	0...1000	1000#	-	-	-	-
0...100	100BR	0...100	100KG	0...1500	1500#	0...10000	10000KP	0...10	10MP
-	-	-	-	0...2000	2000#	-	-	-	-
0...160	160BR	0...160	160KG	-	-	0...16000	16000KP	0...16	16MP
-	-	-	-	0...3000	3000#	-	-	-	-
0...250	250BR	0...250	250KG	-	-	0...25000	25000KP	0...25	25MP
-	-	-	-	0...4000	4000#	-	-	-	-
-	-	-	-	0...5000	5000#	-	-	-	-
0...400	400BR	0...400	400KG	0...6000	6000#	0...40000	40000KP	0...40	40MP

www.nbweike.com 地址：浙江省余姚市阳明东路527号 电话（+86）0574-62678518 传真（+86）-574-62677718